



Tablettenzählmaschine

Anxine bietet moderne Tablettenzählmaschinen für schnelles, genaues Zählen von Tabletten, Kapseln, Softgels, Gummies und Bonbons. Für Pharma, Nahrungsergänzung, Lebensmittel und Chemie steigern sie die Abfülleffizienz und reduzieren Fehler.

+86-137-5776-3288 info@anxine.com

Kataloge

Tisch-Tablettenzählmaschine NPC-Serie 1
Automatische Tablettenzählmaschine NPC-Serie 2
Halbautomatische Tablettenröhrchen-Abfüllmaschine CED-S10A 3

Tisch-Tablettenzählmaschine NPC-Serie



Die NPC-Serie umfasst kompakte, hochpräzise Tisch-Kapselfüllmaschinen für Kleinserien und Pilotproduktion in Pharma, Nahrungsergänzung, Kräuterverarbeitung und Labor. Alle Modelle besitzen bedienerfreundliche Tischbauweise mit lebensmitteltauglichen Bauteilen aus Edelstahl 304. Sie sind korrosionsfest, leicht zu reinigen und erfüllen strenge Hygieneanforderungen. Präzise Dosiersysteme ermöglichen das genaue Füllen von Hartgelatine-, HPMC- und pflanzlichen Kapseln der Größen 00#-5#. Die Serie verarbeitet Pulver, Granulate, Kräuterextrakte und Mischungen bei wenig Produktverlust und gleichmäßigem Füllgewicht.

Sichere Verriegelungen, staubgeschützte Gehäuse und stabile Sockel schützen das Personal und senken das Risiko von Kreuzkontamination. Die kompakte Tischbauweise lässt sich auch in volle Labore und Arbeitsplätze integrieren. Alle Modelle ermöglichen schnelle Kapselgrößenwechsel und bieten Flexibilität bei Entwicklung und Produktion. Robuste Bauweise, einfache Bedienung und skalierbare Leistung machen die NPC-Serie zur zuverlässigen Lösung für Forscher, Kleinhersteller und Fachkräfte, die Tisch-Kapselfüllmaschinen benötigen.

Technische Daten

Modell	NPC-3A	NPC-5A	NPC-100D
Betriebsart	Halbautomatisch		
Produktionsleistung	1000-2000 Stk./min	500-1500 Stk./min	12-26 Vials (Beutel)/min
Stromversorgung	220V/110V 50Hz/60Hz		
Gesamtleistung	0.15 kW	0.1 kW	0.15 kW
Gesamtmaße (L×B×H)	820x830x350mm	400x360x550mm	600x500x700mm
Gesamtgewicht	5 kg	22 kg	48 kg
Werkstoff	Edelstahl 304		

Automatische Tablettenzählmaschine NPC-Serie

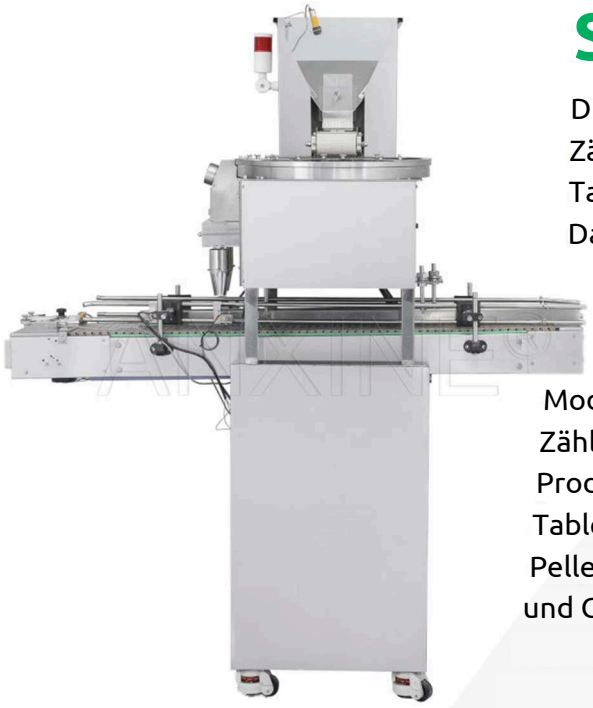

Die NPC-Serie bietet hochpräzise automatische Zählmaschinen zum effizienten Zählen und Abfüllen von Tabletten, Kapseln, Softgels und kleinen festen Darreichungsformen. Für Pharma, Nahrungsergänzung und Gesundheitswesen konzipiert, vereinfacht sie Zähl- und Verpackungsabläufe bei hoher Zuverlässigkeit, Geschwindigkeit und strenger Qualitätskontrolle. Moderne optische Sensoren oder präzise mechanische Zählsysteme gewährleisten genaue Ergebnisse und geringe Produktverluste. Die Maschinen verarbeiten runde und ovale Tabletten, Hart- und Weichkapseln sowie kleine kugelförmige Pellets. Variable Parameter passen den Prozess an Größe, Form und Gewicht an.

Überlastschutz, Stauvermeidung, staubdichte Gehäuse und stabile Sockel sichern Personal und Produktqualität. Geringe Geräusche und Vibrationen verbessern die Arbeitsumgebung. Die vielseitige NPC-Serie eignet sich für Arzneitabletten, Nahrungsergänzungskapseln, Kräuterpräparate und diagnostische Reagenzien. Ob Kleincharge in der Apotheke, Pilotlauf oder industrielle Großserie: Sie liefert konstante, präzise Ergebnisse nach strengen Branchenstandards. Robuste Konstruktion, skalierbare Leistung und einfache Bedienung helfen Herstellern und Gesundheitseinrichtungen, die Zähleffizienz zu steigern, Personalkosten zu senken und die Produktqualität zu sichern.

Modell	NPC-8	NPC-16	NPC-3AC
Betriebsart	Vollautomatisch		
Zählleistung	10-50 Flaschen/min	60-100 Flaschen/min	1300 Kapseln/min
Zählbereich	1-999 Stück pro Charge		
Stromversorgung	220V/110V 50Hz/60Hz		
Gesamtleistung	0.4 kW	1.5 kW	0.2 kW
Gesamtmaße (L×B×H)	1600x1500x1600mm	2600x1600x1600mm	2600x1600x1600mm
Gesamtgewicht	450 kg	780 kg	55 kg

Halbautomatische Tablettenröhrchen-Abfüllmaschine CED-S10A



Die leistungsstarke, halbautomatische CED-S10A füllt feste Röhrchen mit Produkten wie Milchtabletten, Brausetabletten, Kautabletten und Vitaminen. Sie erfüllt Verpackungsanforderungen für Pharma, Lebensmittel und Alltagsprodukte und verbindet vier Kernfunktionen: präzises Tablettenzählen, effizientes Füllen, sicheres Aufsetzen der Kappe und zuverlässiges Verschließen. Die kompakte Anlage eignet sich ideal für kleinere Fabriken, die vielseitige Funktion und geringen Platzbedarf verbinden möchten.

Eine schonende Vibrationsbahn führt Tabletten unbeschädigt in die Röhrchen. Die Maschine unterstützt verschiedene Röhrchengrößen und -typen; fotoelektrische Sensoren und SPS-Steuerung gewährleisten genaue Stückzahlen. Das übersichtliche Bedienfeld mit variablen Einstellungen ist leicht bedienbar. Offene Bauweise und Edelstahlteile erlauben werkzeuglose Reinigung und Wartung. Ein integrierter Not-Aus schützt das Personal. So verbindet die Anlage einfache Handhabung, hohe Automatisierung und praktischen Nutzen.

Modell	CED-S10A
Geeignete Röhrchengröße	Höhe: 100-150mm (anpassbar) Durchmesser: φ28mm (anpassbar)
Tablettenspezifikationen (anpassbar)	Tabletten-Ø: Φ12-30mm Dicke: 3-8mm Anzahl: 8-30 Tabletten Röhrchenhöhe: 84-144mm, verstellbar
Ausstoß	500-600 Flaschen/h
Füllbereich	15 Tabletten, 20 Tabletten
Abmessungen	1,025 × 1,025 × 1,680 mm
Gewicht	150kg



info@anxine.com
0086 137-5776-3288
https://www.anxine.com
DaoHang Rd. Wenzhou, Zhejiang, China, 325200
Wenzhou Anxine Machinery Co., Ltd.